MASKINSTORLEK

FU-3LCM-2500
FU-3CM-2300

## FU-3CM / FU-3LCM

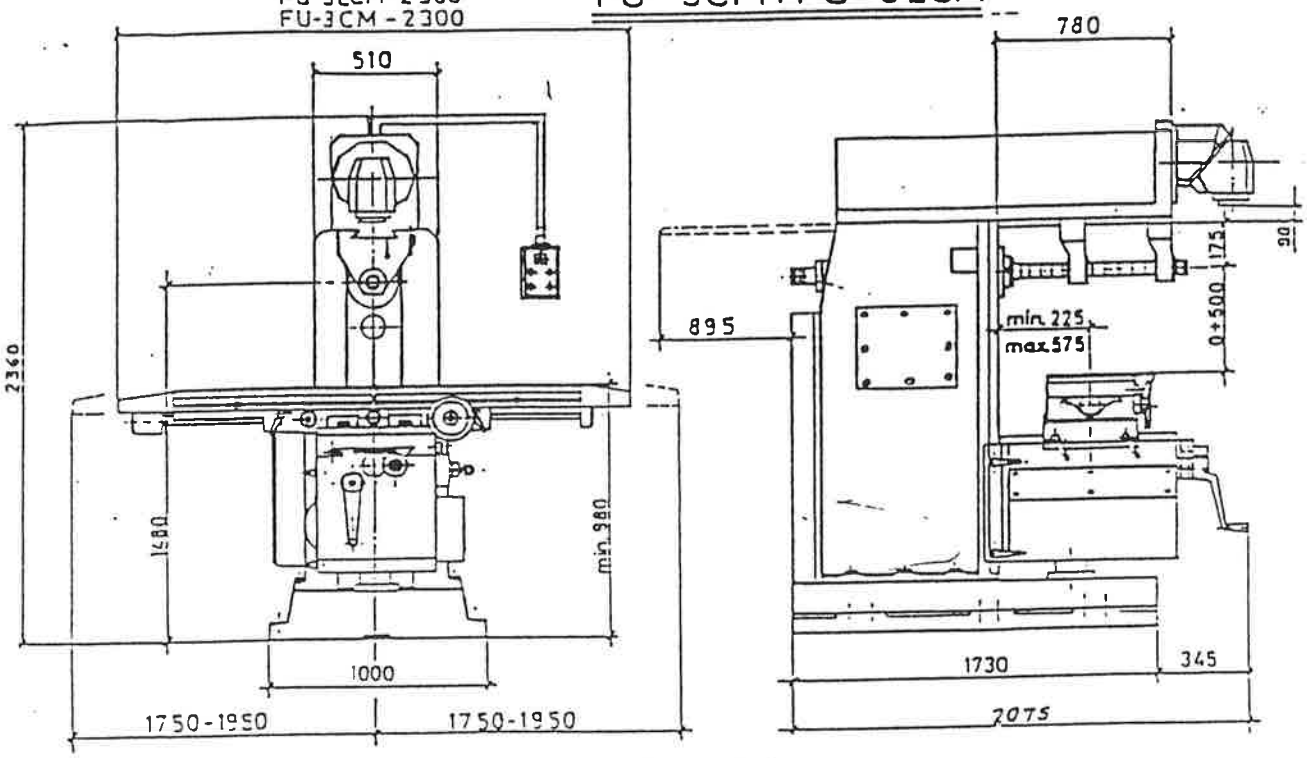


TEKNISKA DATA

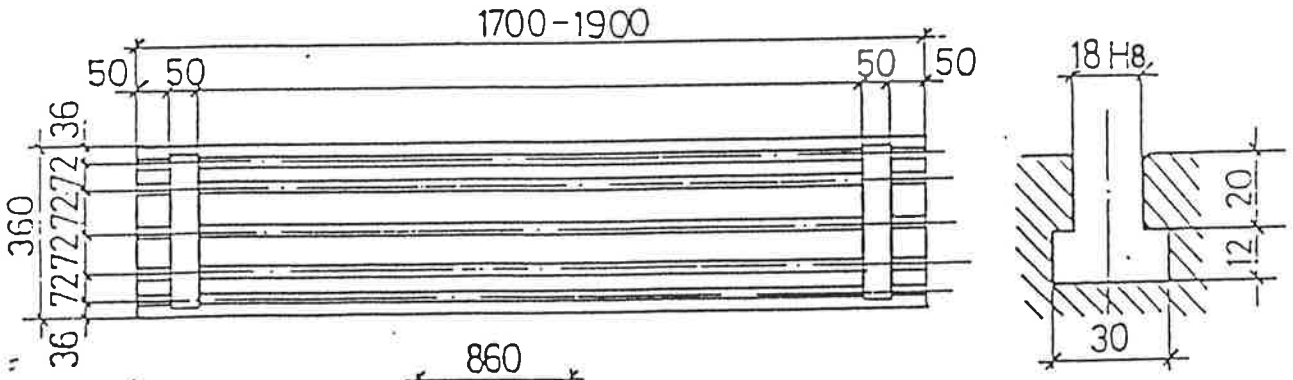


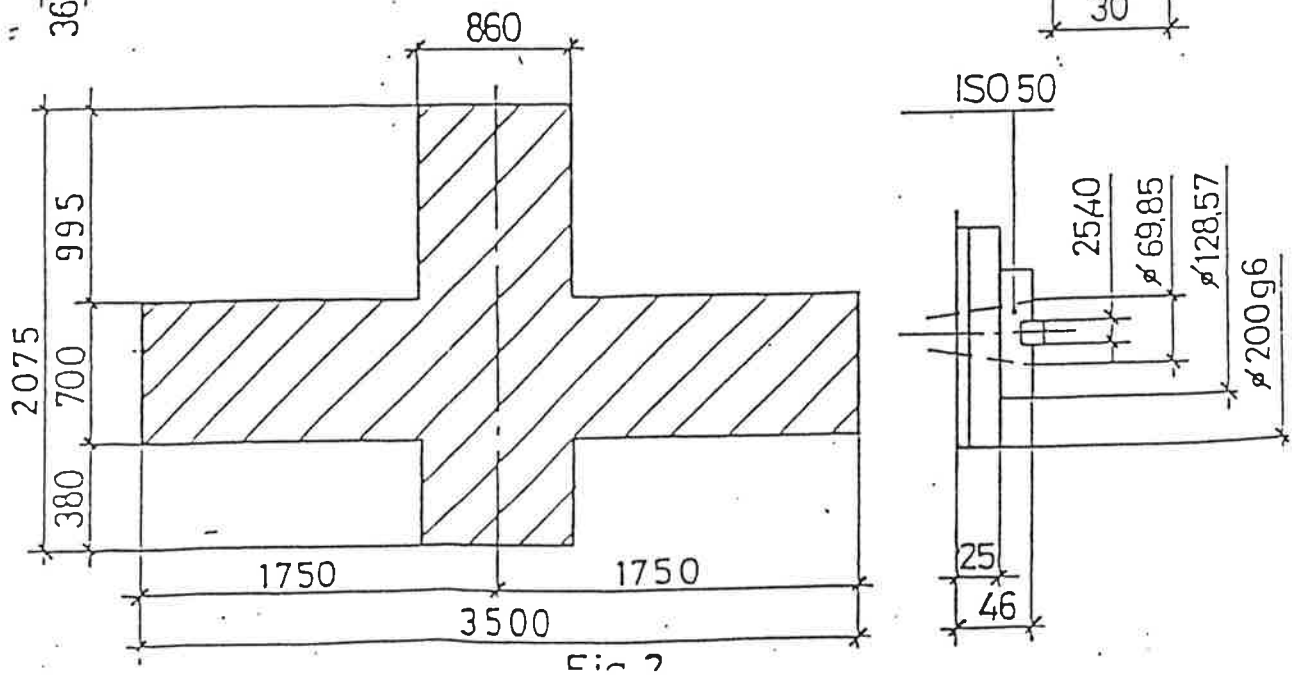


Fig. 2